ENTSTAUBER TYPE ZF-1 ECO

TECHNISCHE ECKDATEN

Gerätetyp	ZF-1 Eco
Baujahr	2020
Antriebsleistung (kW)	3
Luftfördermenge max. (m³/h)	4.000
Unterdruck max. (Pa)	3.200
Filterfläche Hauptfilter (m²)	40
Staubklasse Gesamtgerät nach DIN EN 60335-2-69 Anhang AA	H
Spannung (V) / Absicherung (A)	400 / 20
Schalldruck reflexionsfrei nach DIN 45635 db(A)	74
Sammelbehälter (l)	120
Farbe (RAL)	5015
Abmessungen LxBxH (mm)	2.377x1.282x3.296
Gewicht (kg)	390

Technische Änderungen vorbehalten.
Bauseits zu stellen: Druckluft trocken und ölfrei / ca. 80 l/min bei 5 bar zur automatischen Filterabreinigung

Das Gerät wird im Kundenauftrag verkauft, in unserem Werk generalüberholt und mit neuen Filterelementen bestückt.

2020 | H | 9.340,- € | 3 | 4.000

GERÄTEEIGENSCHAFTEN IM ÜBERBLICK

- Patronenfilter mit Zyklonvorabscheider in runder Bauweise
- Gehäuse aus 2-3 mm Stahlblech
- Mechanischer Fliehkraftabscheider
- Sauganschluss DN 300
- Druckluftspeicher 40 Liter
- Inspektionsöffnung
- Abluftstutzen DN 355

ZYKLONFILTERANLAGE

Die Enstauberreihe ZF-1 ist ein modulares System, welches sich besonders durch eine kompakte Bauform und gute mechanische Vorabscheidung der Stäube auszeichnet. Es ist trotz des geringen Platzbedarfs vielseitig einsetzbar.

03.2023
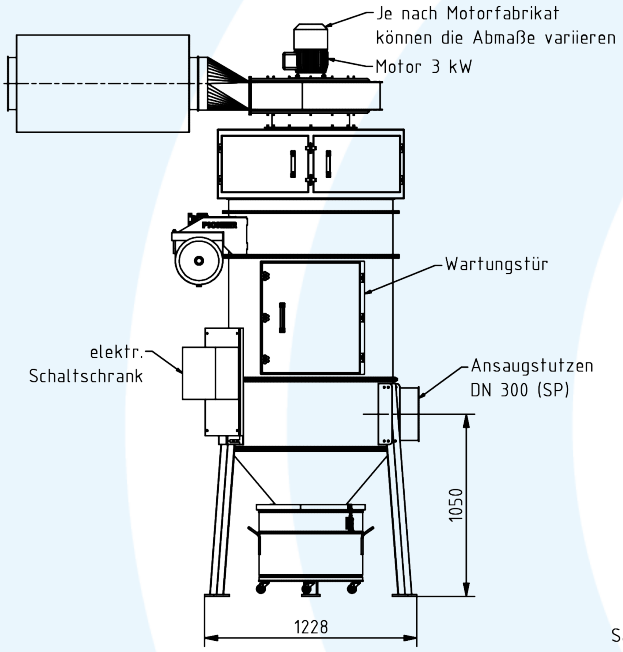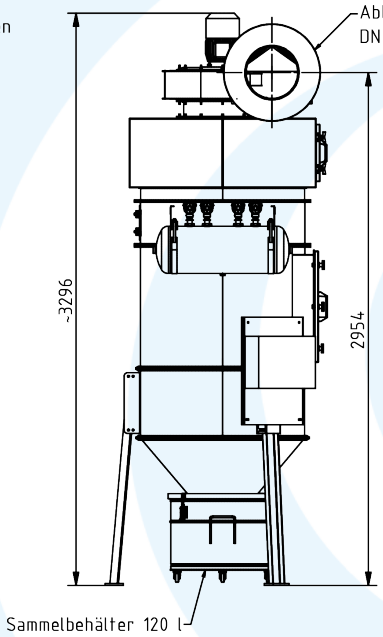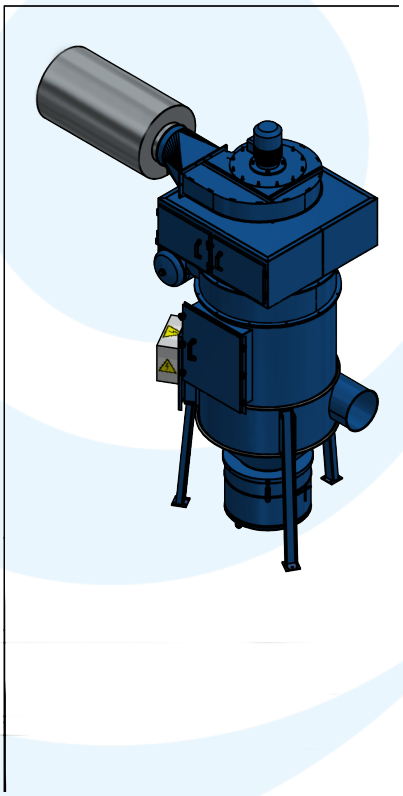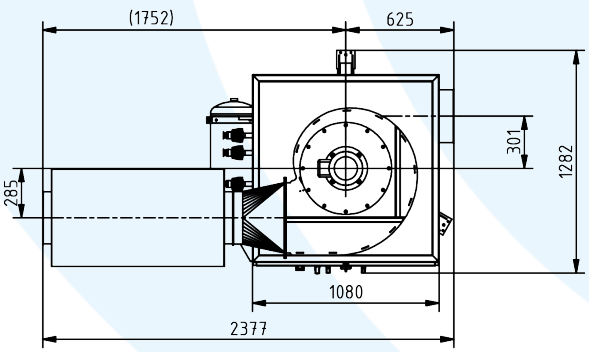
ENTSTAUBER TYPE ZF-1 ECO